Durrer Technik AG
Avouillons 14, 1196 Gland
Tel. +41 22 354 80 80
gland@durrer-technik.ch www.durrer-technik.ch

S-90-GV

Diffuseurs à géométrie variable

Description du produit

Les diffuseurs **S-90-GV** sont des unités à géométrie variable destinées aux locaux de très grande hauteur.
Ils sont utilisés en milieu industriel, aussi bien en mode chauffage qu'en mode rafraîchissement
Ils sont composés d'un cylindre ajouré, de disques intérieurs et d'un clapet servant à faire varier la direction de soufflage d'air.
L'air s'écoule vers l'intérieur du guide cylindrique à travers le diaphragme et la direction de soufflage de l'air est définie par la position de réglage du clapet.
En mode rafraîchissement, l'air est diffusé dans le sens horizontal en suivant un modèle radial.
En mode chauffage, le clapet est fermé et l'air est diffusé vers le bas
Le clapet peut être réglé manuellement, au moyen d'un système motorisé ou par l'intermédiaire d'un système de réglage par température.

Les diffuseurs se raccordent par piquage circulaire au niveau de la partie supérieure.
Ils peuvent être montés en suspension ou fixés à des colonnes ou des murs, sur un coude ou sur la prise d'un conduit au-dessous de la gaine principale.
La hauteur d'installation minimale est de 3 m jusqu'à une hauteur d'installation maximale de 8 m.

Finitions

Ils sont fabriqués en tôle d'acier galvanisé et renferment des disques d'air d'équilibrage.
La peinture standard est une peinture blanche RAL 9010 (autres couleurs RAL disponibles sur demande)..
Les finitions en acier inoxydable et le piquage latéral sont disponibles en option.

Dimensions génériques

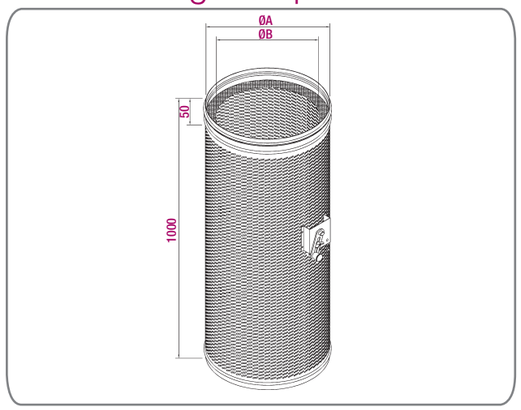

Nominal	Ø A	Ø B
250	248	194
315	313	259
355	353	299
400	398	344
450	449	394
500	498	444
560	558	504
630	628	574

Unité mm

Tableau de sélection (Jet d'air vertical)

Taille	Q (m^3/h)	L_{wA} [dB(A)]	ΔP_t (Pa)	Y (m)
250	615	35	16	2,6
	715	40	22	3,1
	835	45	30	3,6
315	915	35	13	3,1
	1070	40	17	3,6
	1250	45	23	4,3
355	1120	35	11	3,4
	1315	40	15	4,0
	1535	45	20	4,6
400	1475	35	10	3,9
	1720	40	14	4,6
	2010	45	19	5,4
450	1805	35	29	4,3
	2010	40	37	4,8
	2460	45	55	5,9
500	2165	35	28	4,6
	2530	40	38	5,4
	2950	45	51	6,3
560	2500	35	23	4,8
	2900	40	31	5,5
	3375	45	42	6,4
630	3030	35	21	5,1
	3540	40	28	6,0
	4135	45	39	7,0

Tableau de sélection (Jet d'air horizontal)

Taille	Q (m^3/h)	L_{wA} [dB(A)]	ΔP_t (Pa)	X (m)
250	615	35	16	1,2
	750	40	24	1,5
	900	45	35	1,8
315	980	35	14	1,6
	1200	40	22	1,9
	1425	45	30	2,3
355	1250	35	13	1,5
	1500	40	19	1,8
	1800	45	27	2,2
400	1650	35	13	1,8
	2000	40	19	2,2
	2400	45	28	2,6
450	2050	35	38	2,0
	2400	40	52	2,3
	2875	45	75	2,8
500	2400	35	38	2,1
	2900	40	49	2,6
	3500	45	71	3,1
560	3000	35	33	2,3
	3500	40	45	2,7
	4250	45	66	3,3
630	3250	35	24	2,2
	3950	40	35	2,7
	4700	45	50	3,2

SYMBOLES

Q (m^3/h): Débit d'air.
L_{wA} [dB(A)]: Puissance acoustique.
ΔP_t (Pa): Perte de charge.
Y (m): Pénétration verticale de la veine d'air avec $\Delta T = +10$ ºC.
X (m): Portée pour une vitesse en zone occupée de 0,20 m/s, saut thermique $\Delta T = -6$ ºC.